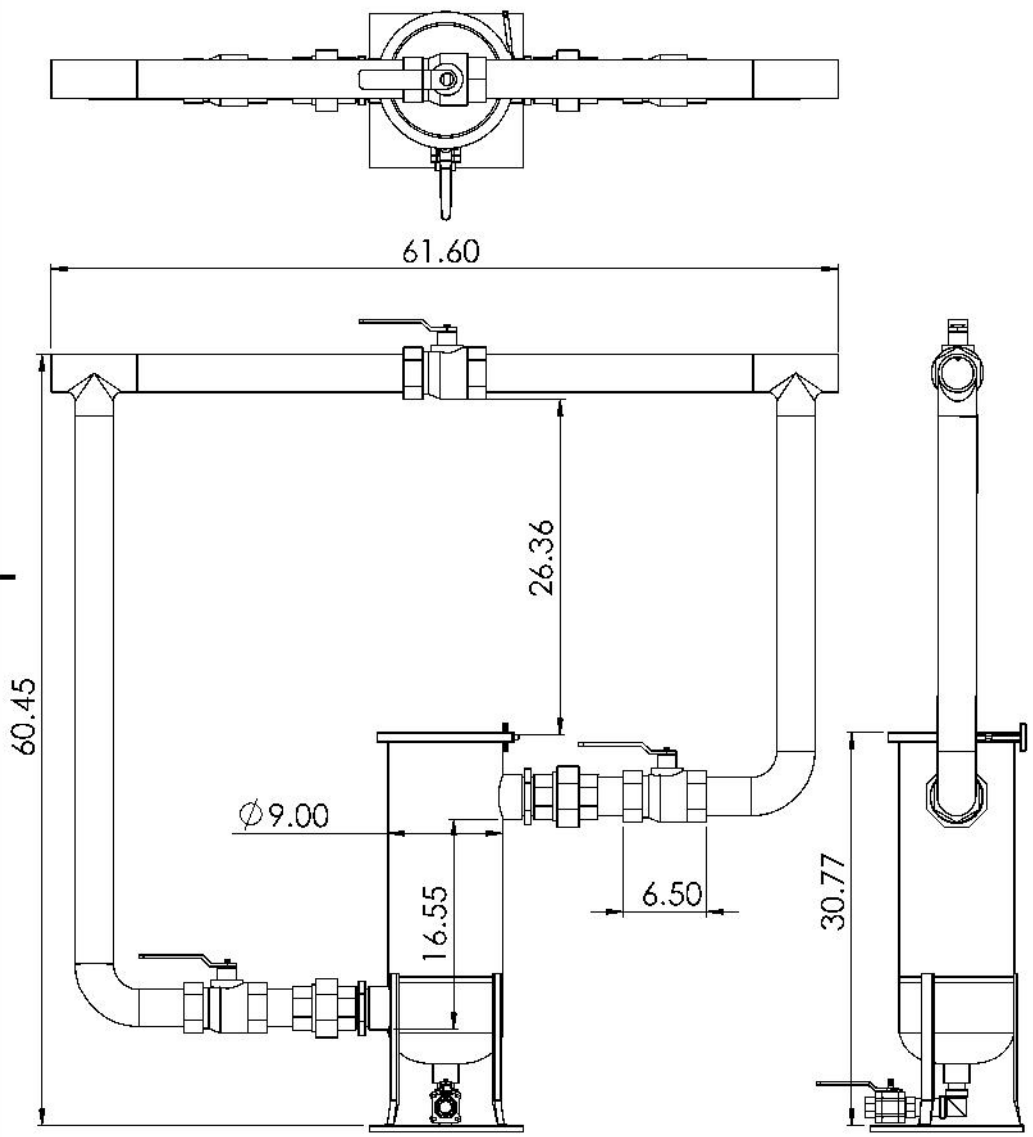


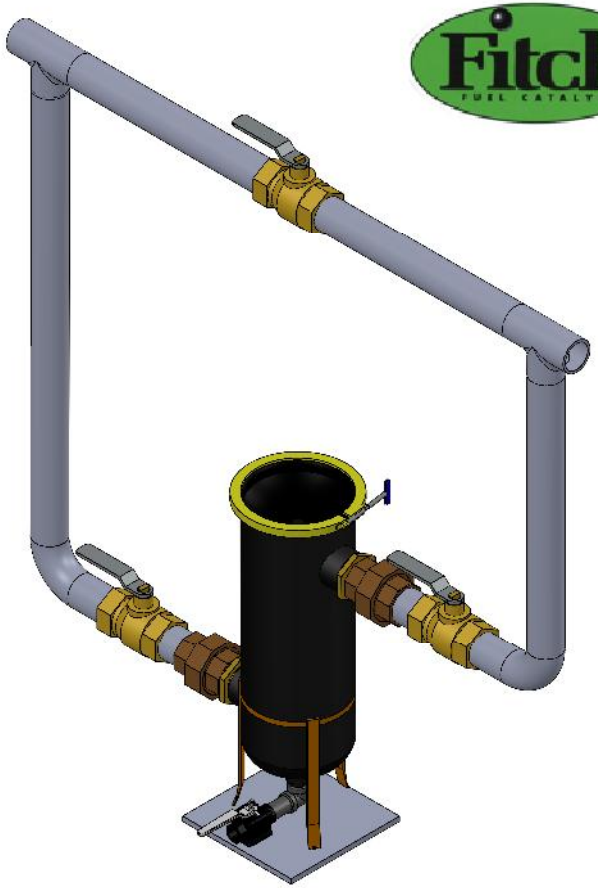

| | | | | | | |
|---|---|---|---|---|---|---|
| SI NO SE INDICA LO CONTRARIO ACABADO AL ESPIGAR EN MM ACABADO SUPERFICIAL: TOLERANCIAS: LINEAL ANGULAR | ACABADO: | | PUJAR AR ROMPER AT STAS VIVAS | NO CAMBIE LA ESCALA | | REVISIÓN |
| | NOMBRE | FIRMA | FECHA | | | TITULO |
| DIBUJ. | | | | | | |
| VERIF. | | | | | | |
| APROB. | | | | | | |
| FABR. | | | | | | |
| CALID. | | | | MATERIAL | | N° DE DIBUJO "Bypass diagram for FHD30 to FHD60 Marine Series" A3 |
| | | | | PESO: | | ESCALA: 1:20 HOJA 1 DE 1 |